TOURNIQUET 1/2 LUNE
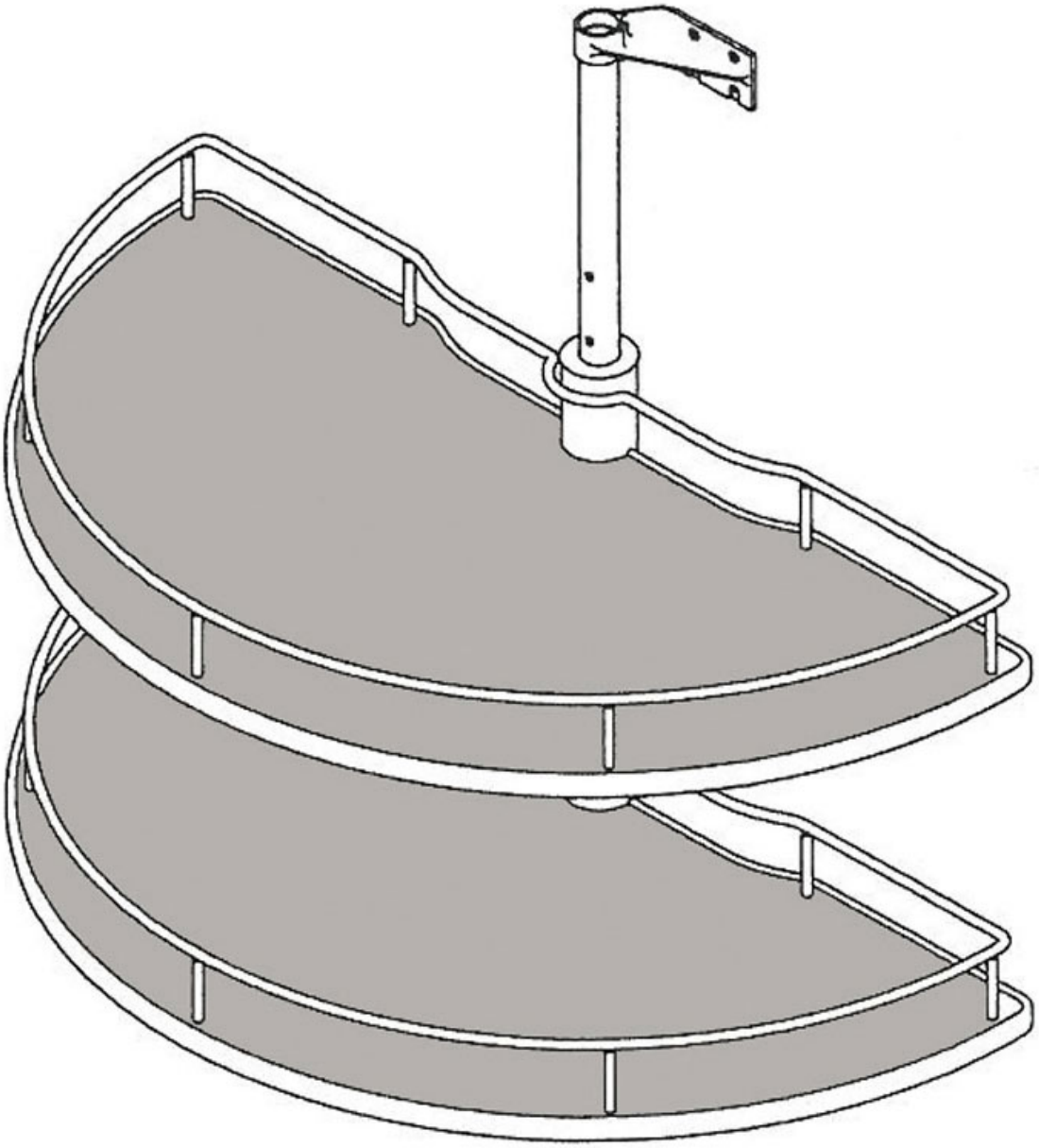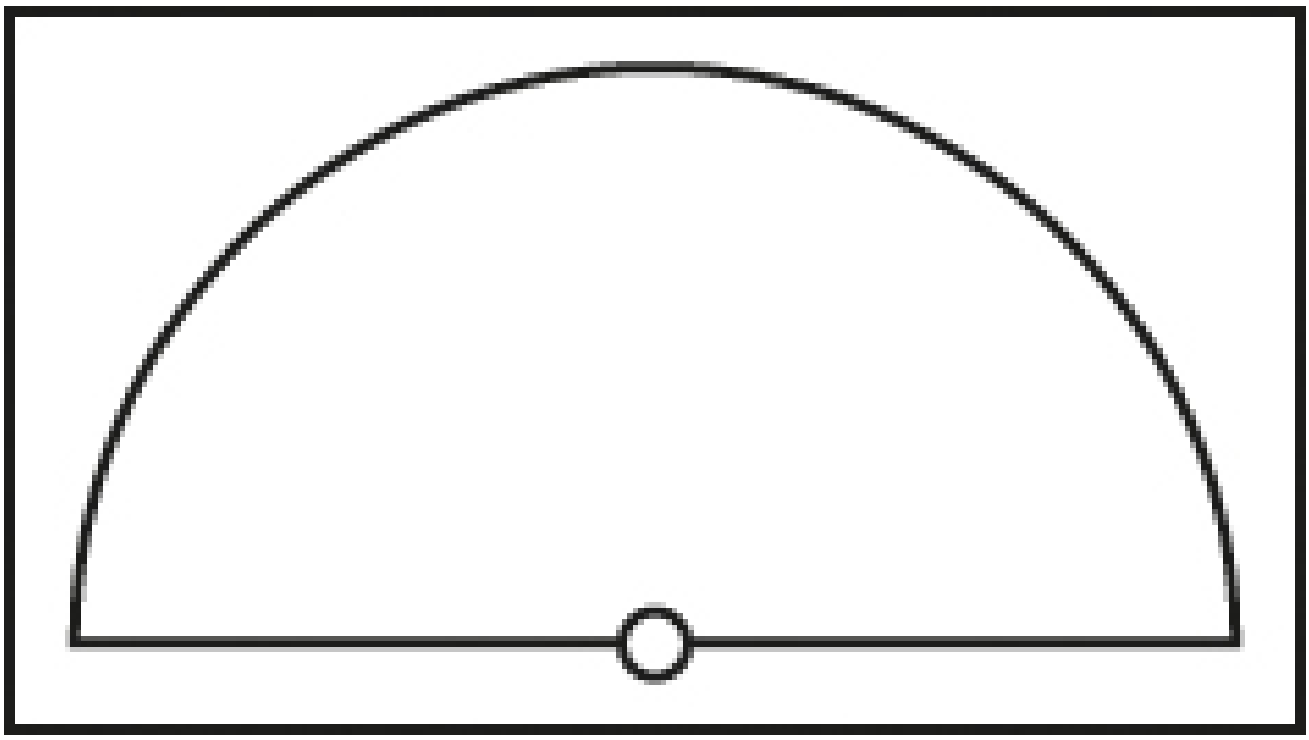
INOXA INDUSTRIE