PROFIL POIGNÉE ELÉGANCE

SEED

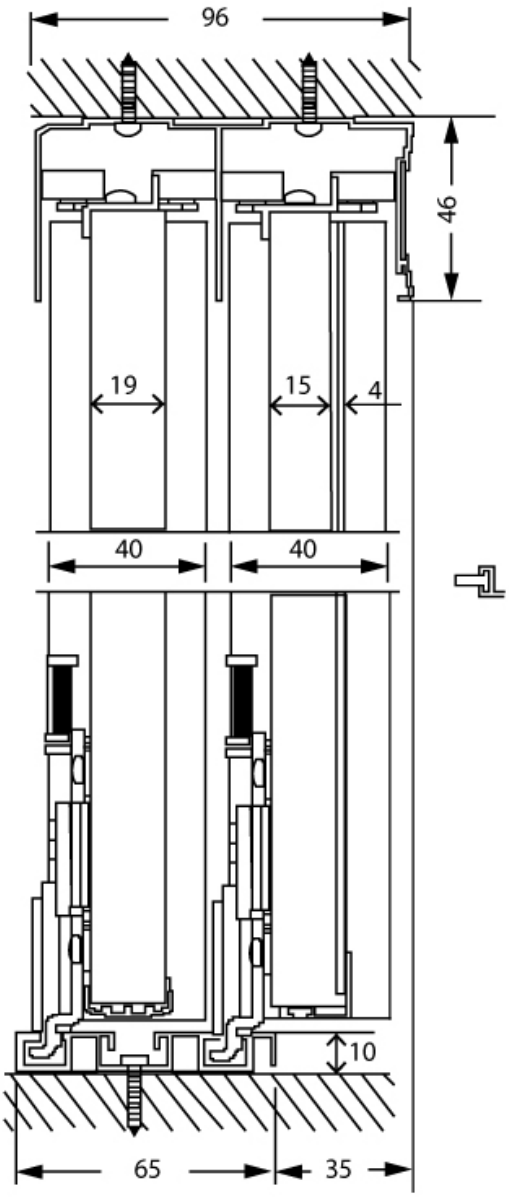

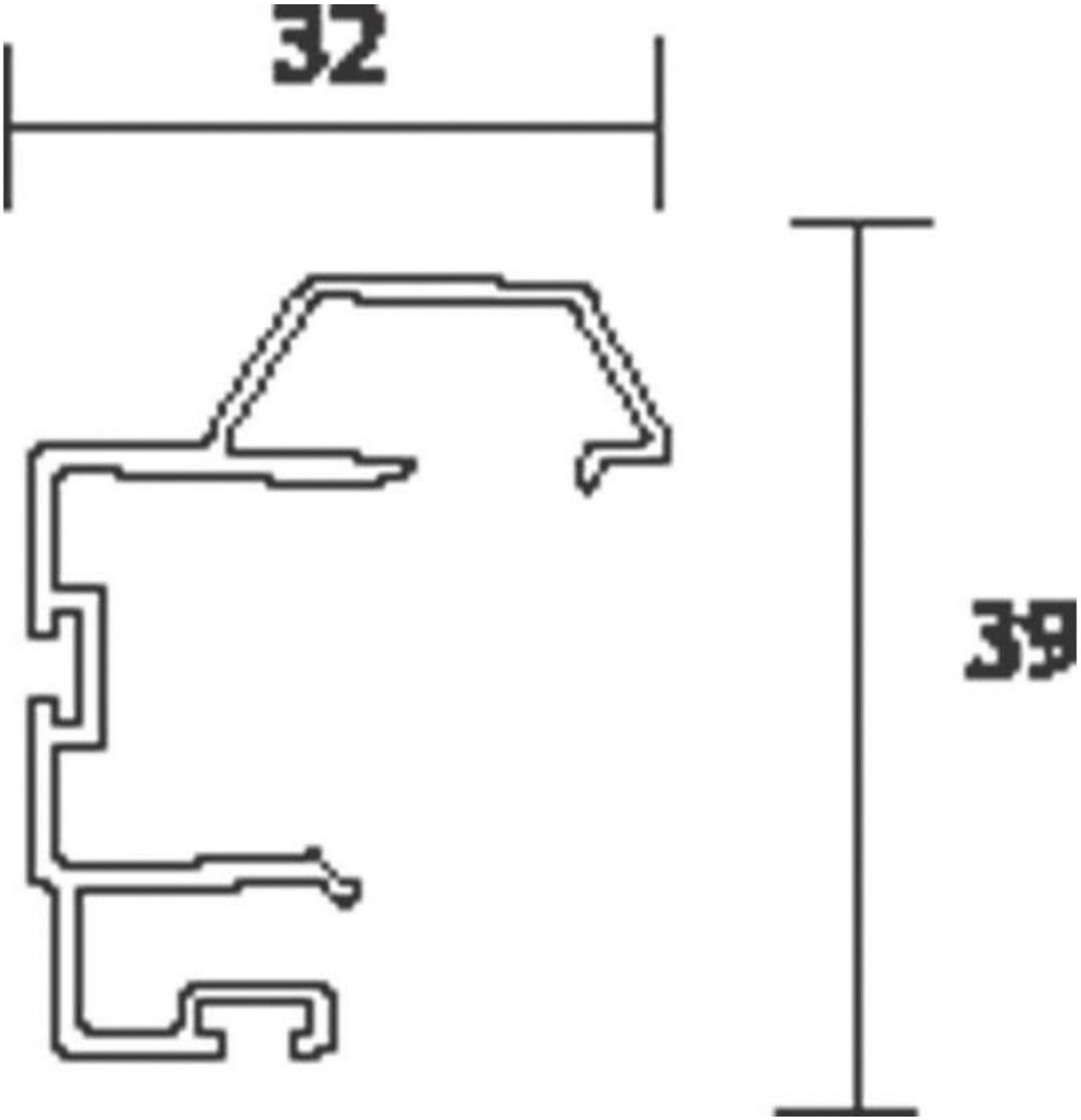
32
39

Découpe de panneaux
Hauteur de découpe :
Sans amortisseur : hauteur de clair -39
Avec amortisseur : hauteur de clair -47

Largeur de découpe
X (Largeur du panneau)

Déco'line $X = \frac{L + 11}{2}$

Carreline $X = \frac{L}{2}$

Elégance $X = \frac{L + 12}{2}$

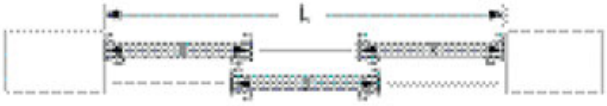

Déco'line $X = \frac{L + 40}{3}$

Carreline $X = \frac{L+15}{3}$

Elégance $X = \frac{L + 32}{3}$