POUBELLE DE PLAN DE TRAVAIL 11L

WESCO

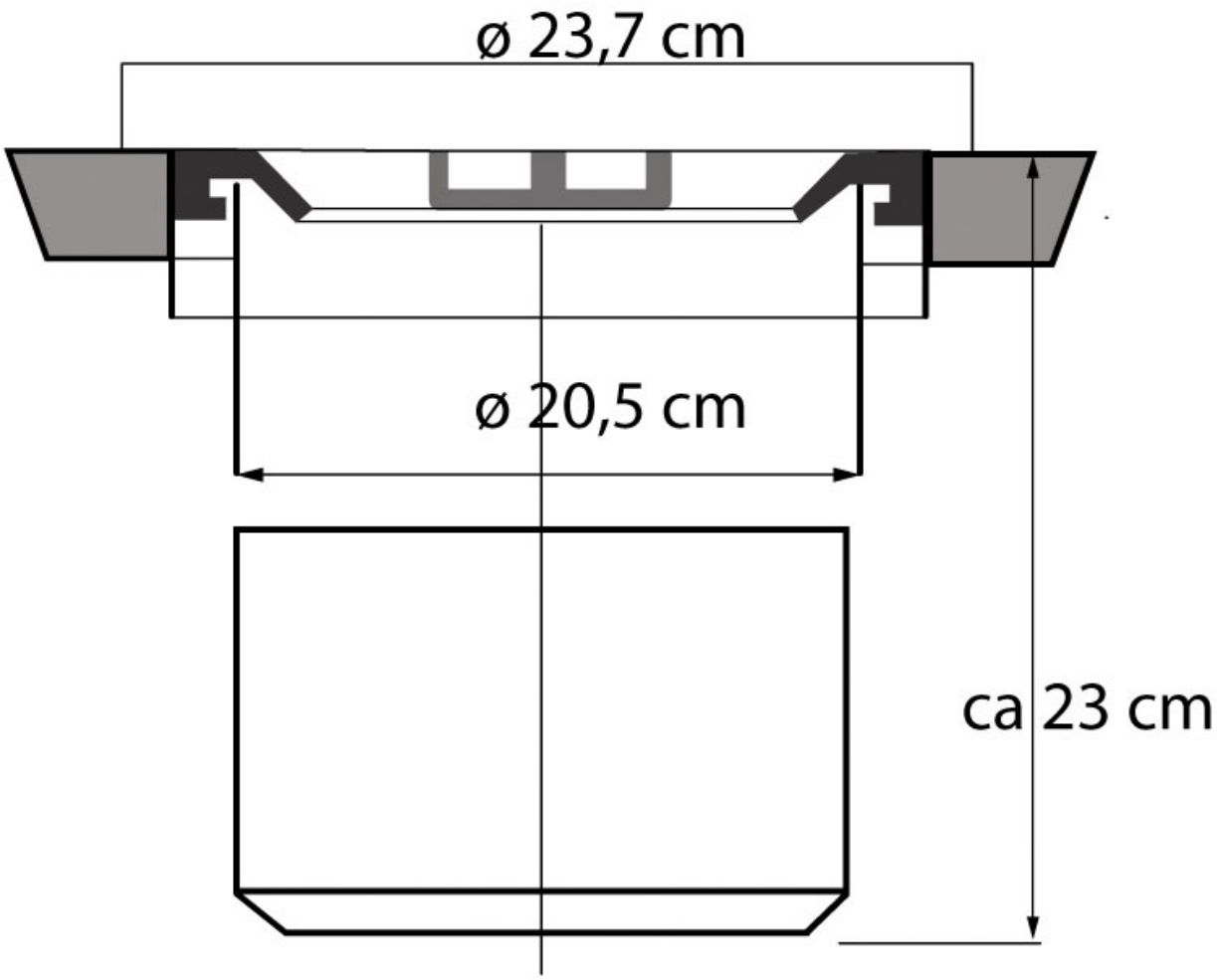

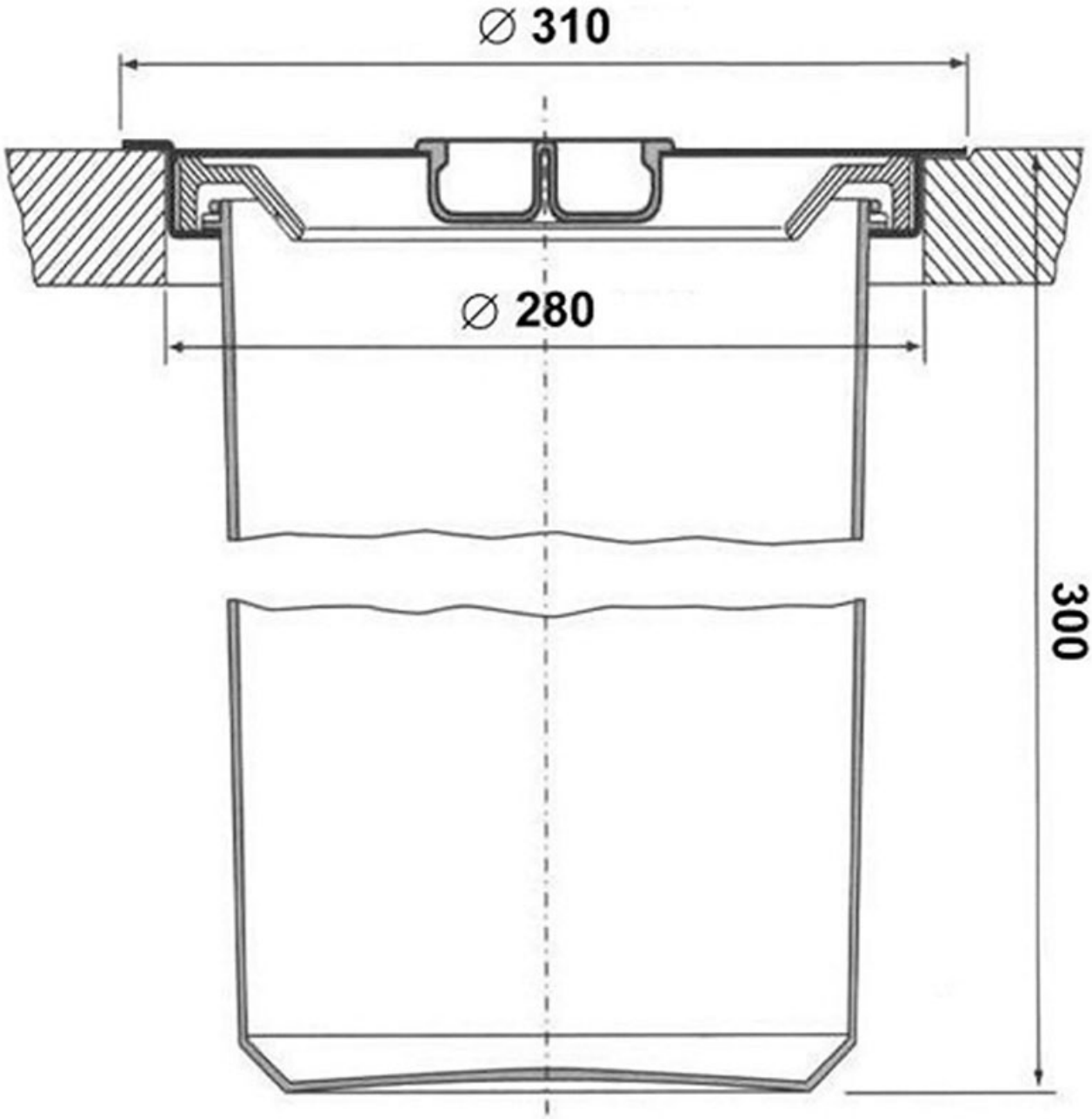
∅ 310
∅ 280
300