SUPPORTS DE TUBE DE PENDERIE SL 786 DD
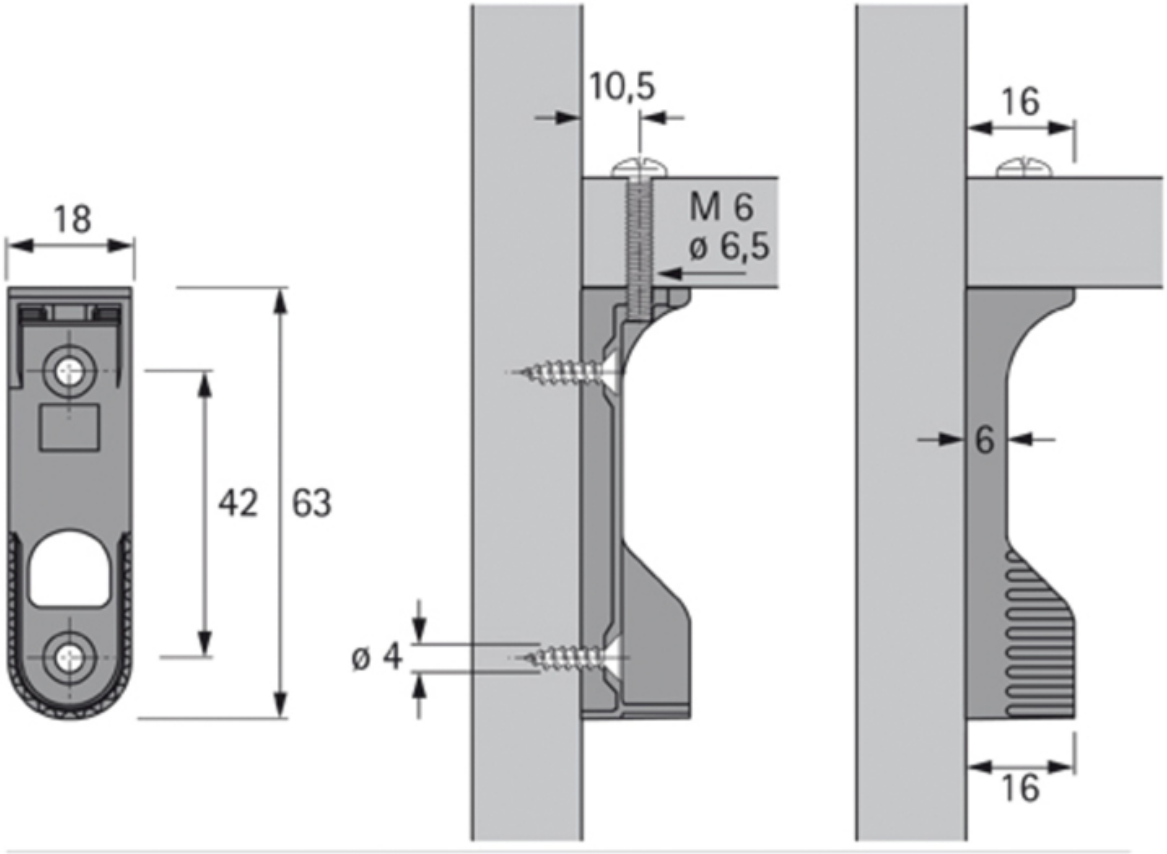
ITAR