FERRURE POUR PORTE RELEVABLE BASULANTE

SALICE

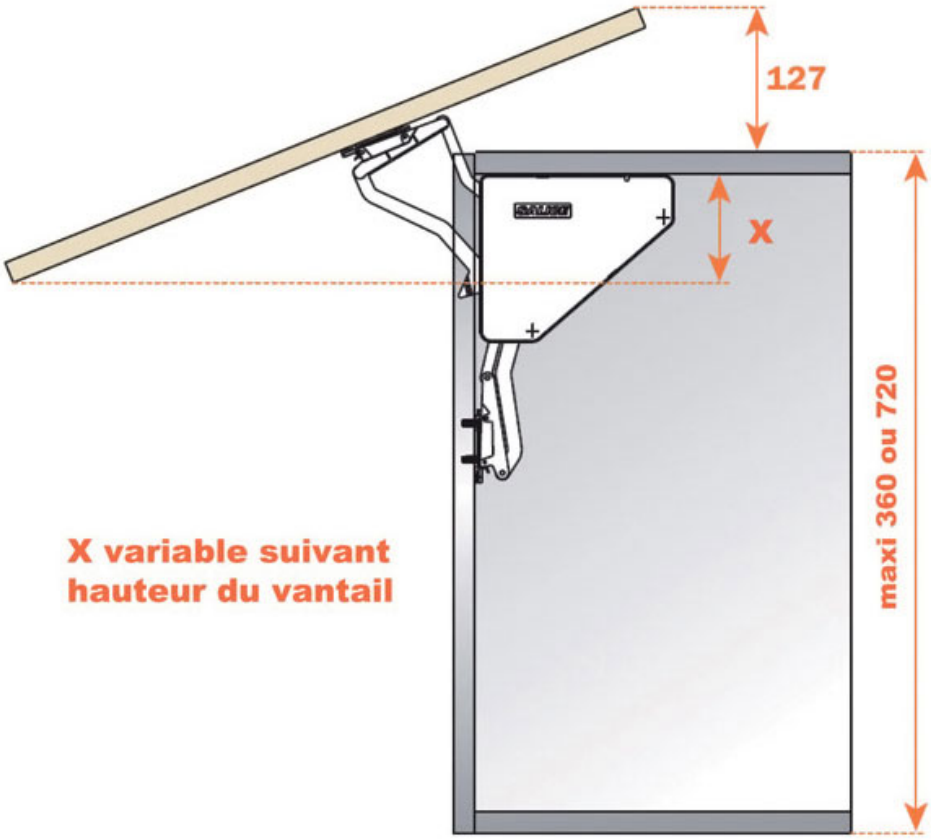

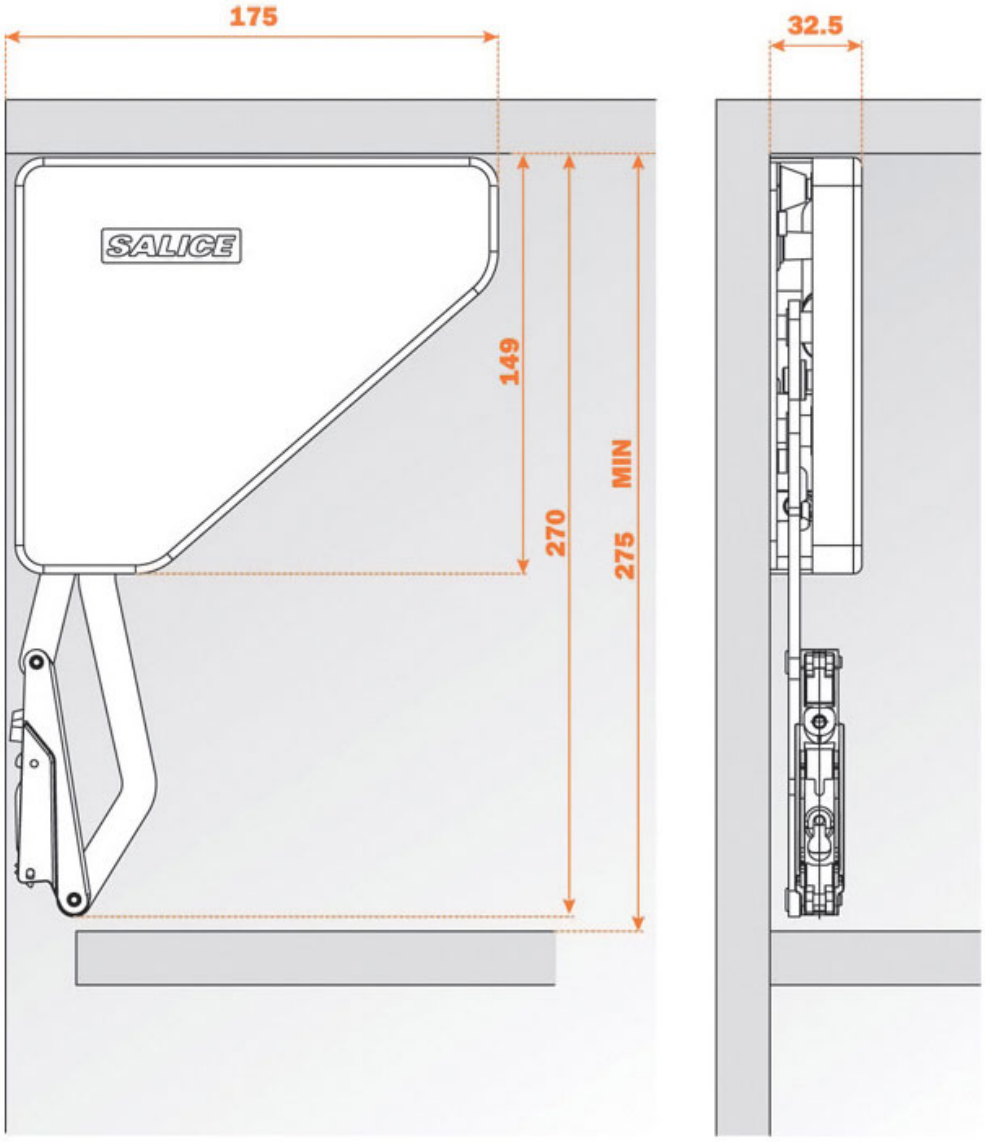
175
32.5
SALICE
149
270
275
MIN

SALICE

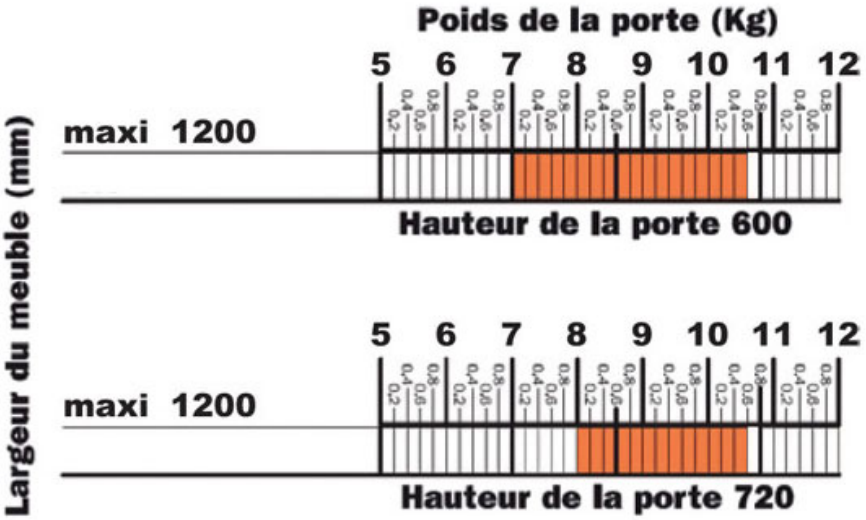

Charge applicable suivant hauteur de porte.
Applicable avec deux compas.
Pour une largeur inférieure à 600, un compas peut suffire.
Des essais sont conseillés.