PROFIL POIGNÉE ESPRIT 19 MM

SEED

DÉCOUPE DE PANNEAUX

Hauteur de découpe des panneaux (Y) :

- Sans amortisseur : Hauteur de clair -39
- Avec amortisseur (seulement panneau 19) : Hauteur de clair -47

Largeur de découpe

X (Largeur du panneau)

Esprit

$$X = \frac{L + 15}{2}$$

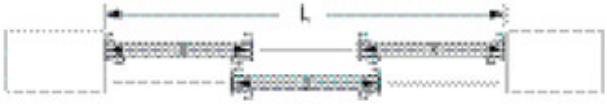

Esprit

$$X = \frac{L + 38}{3}$$

PROFIL POIGNÉE ESPRIT 19 MM

SEED

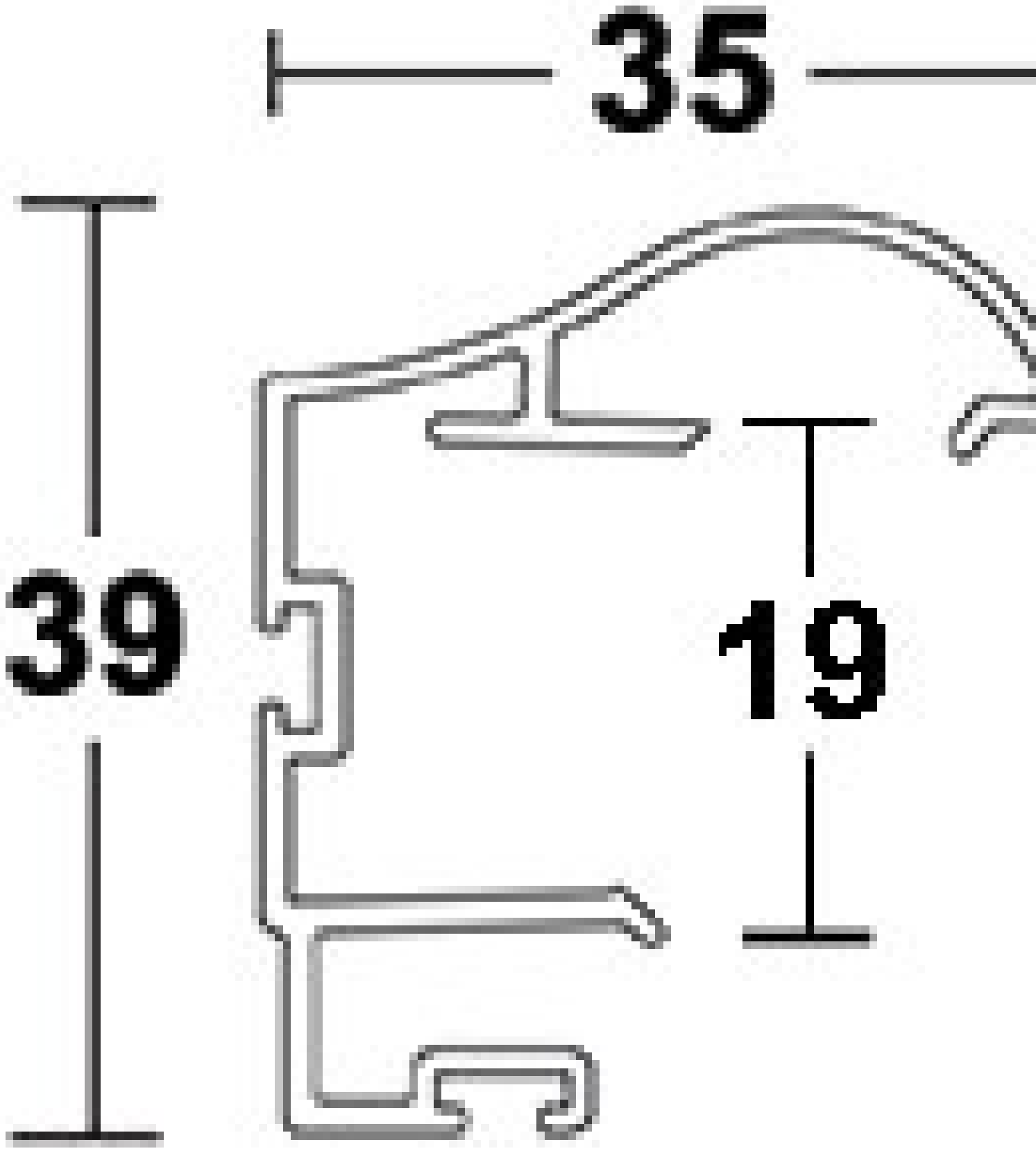

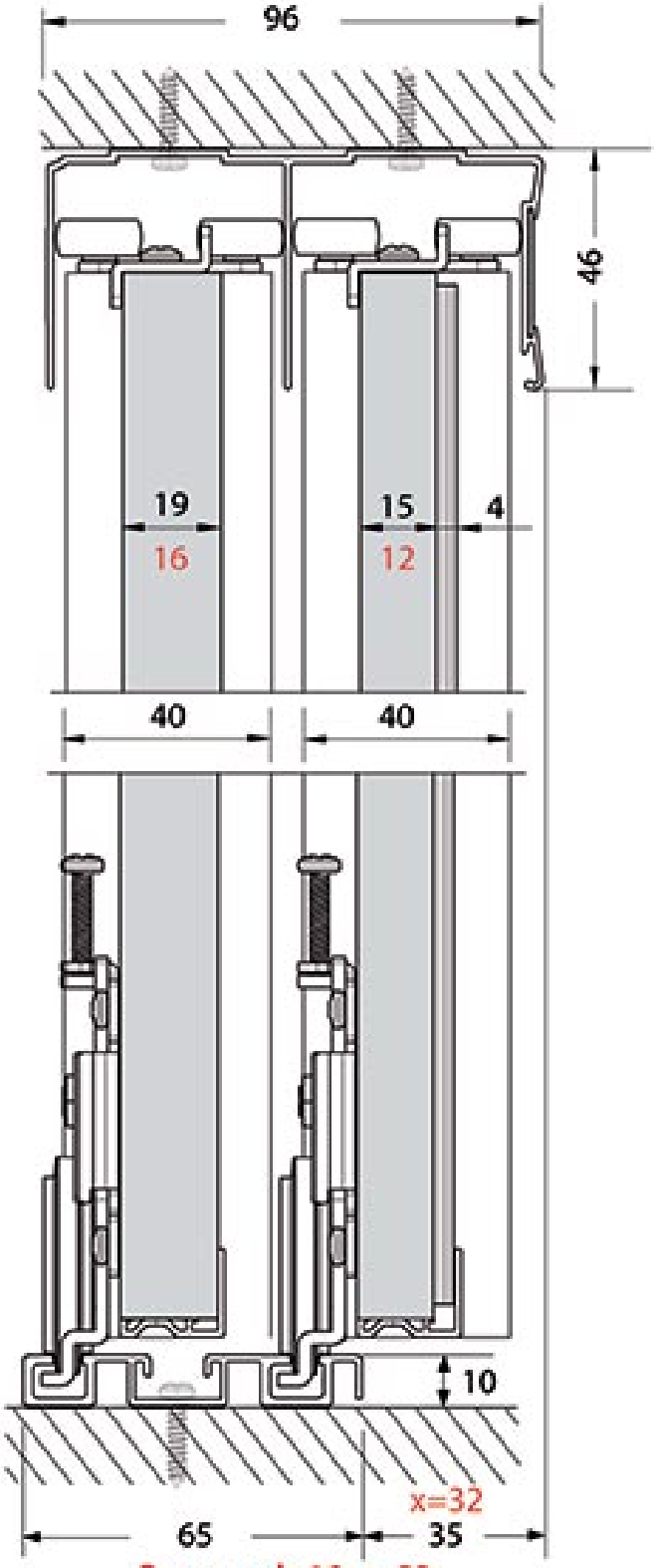

Panneau de 16 : x=32
Guide haut retourné :
patte de calage en façade