JOINT D'ÉTANCHÉITÉ BI-DURETÉ TRANSLUCIDE TUBULAIRE
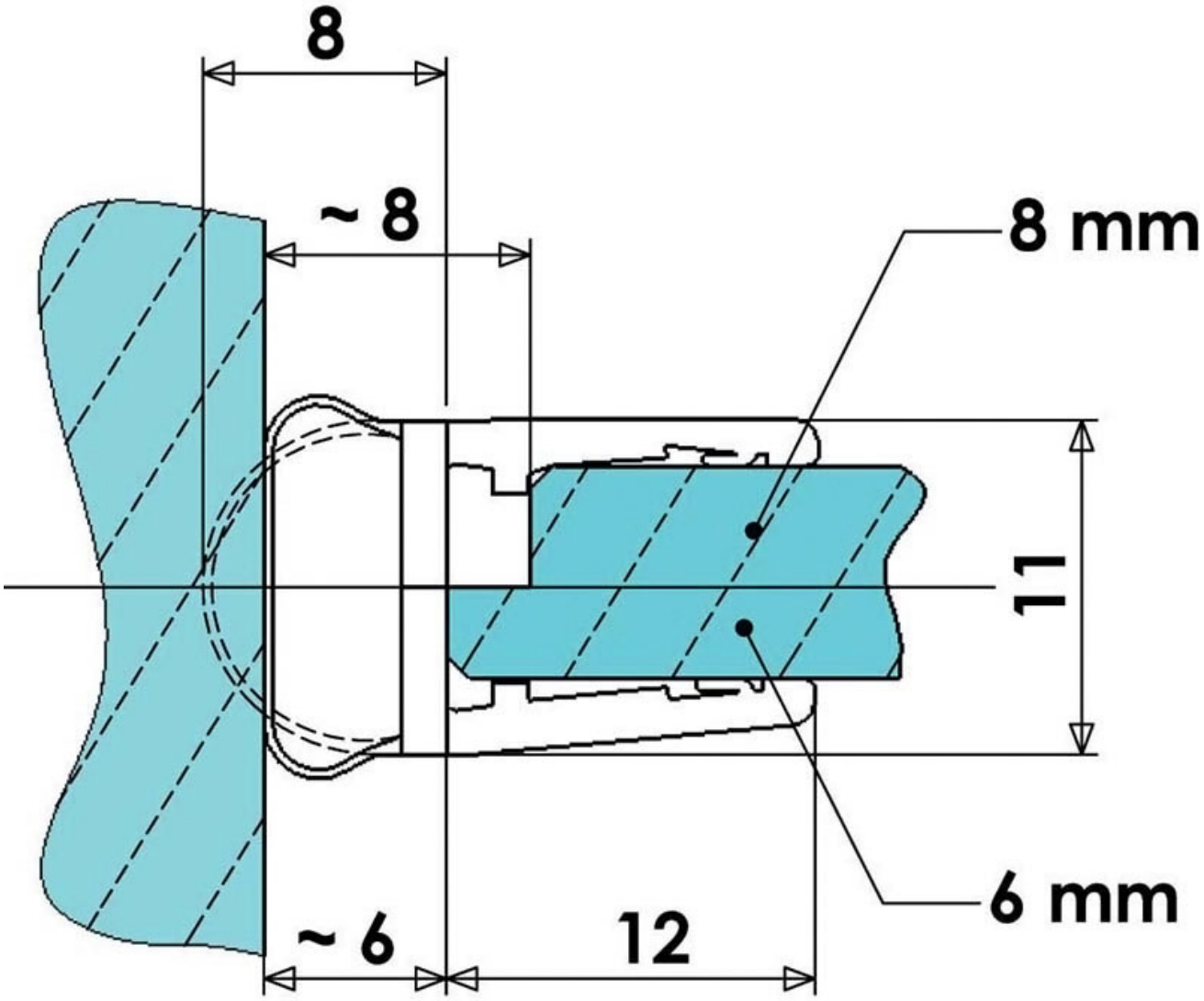
ADLER