CONSOLE PÉLICAN
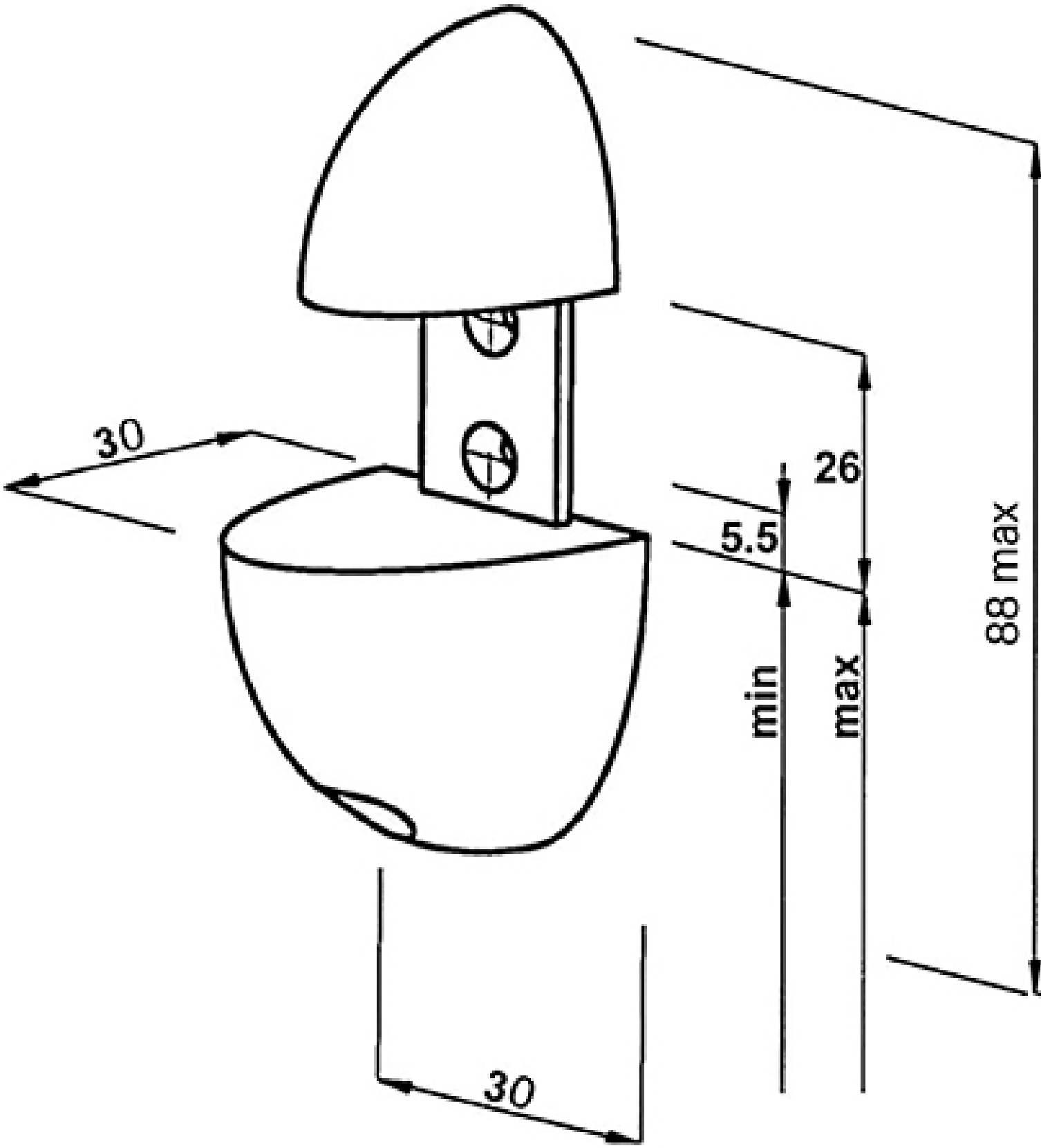
ITAR