CONSOLE DE BAR INCLINÉE

TCASYSTEM

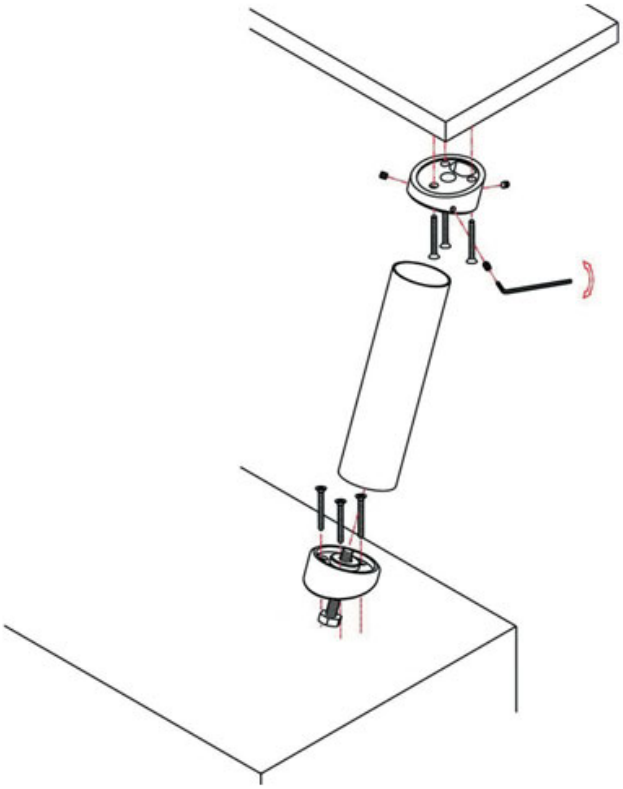

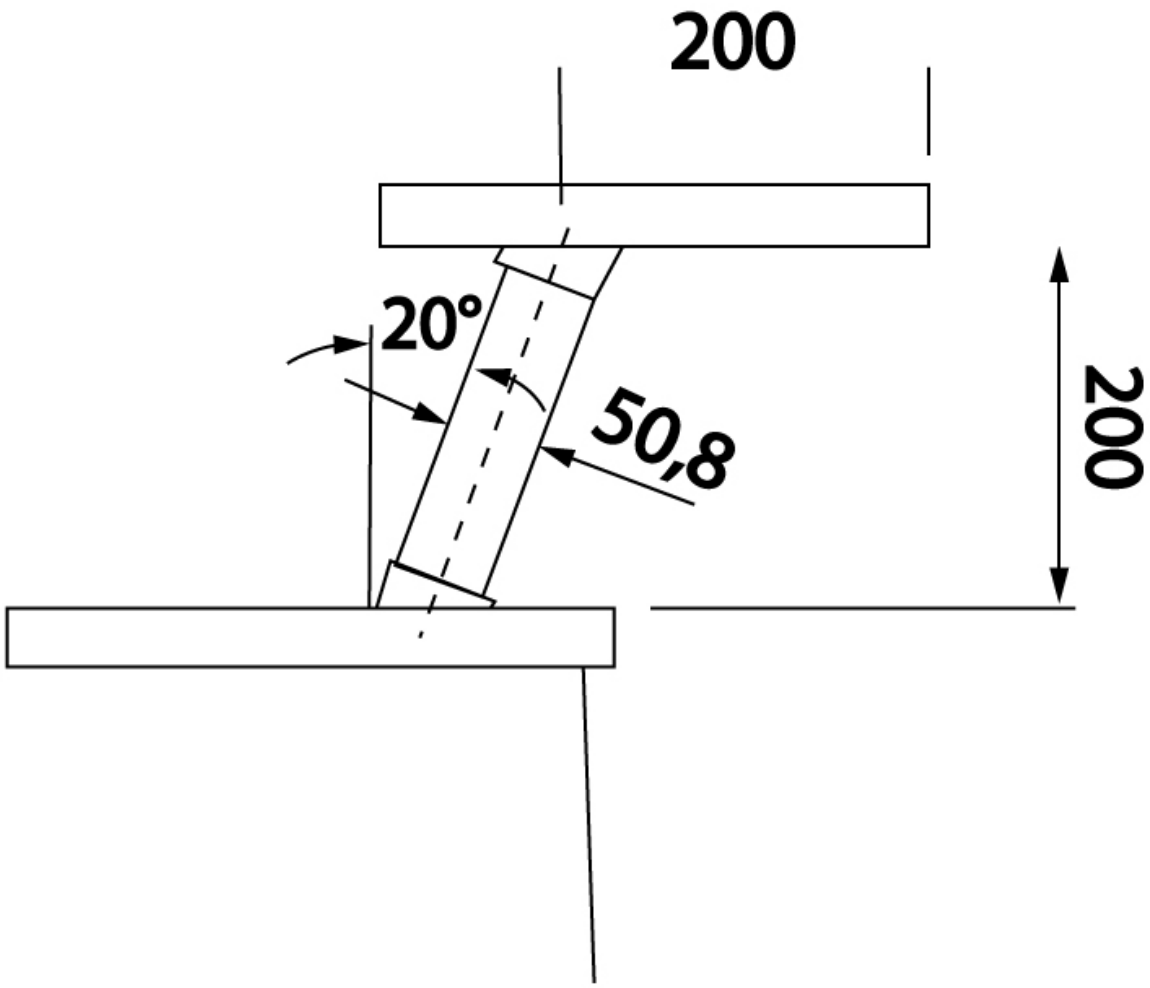
200
20°
50,8
200