CINTRE COULISSANT PIVOTANT ELITE
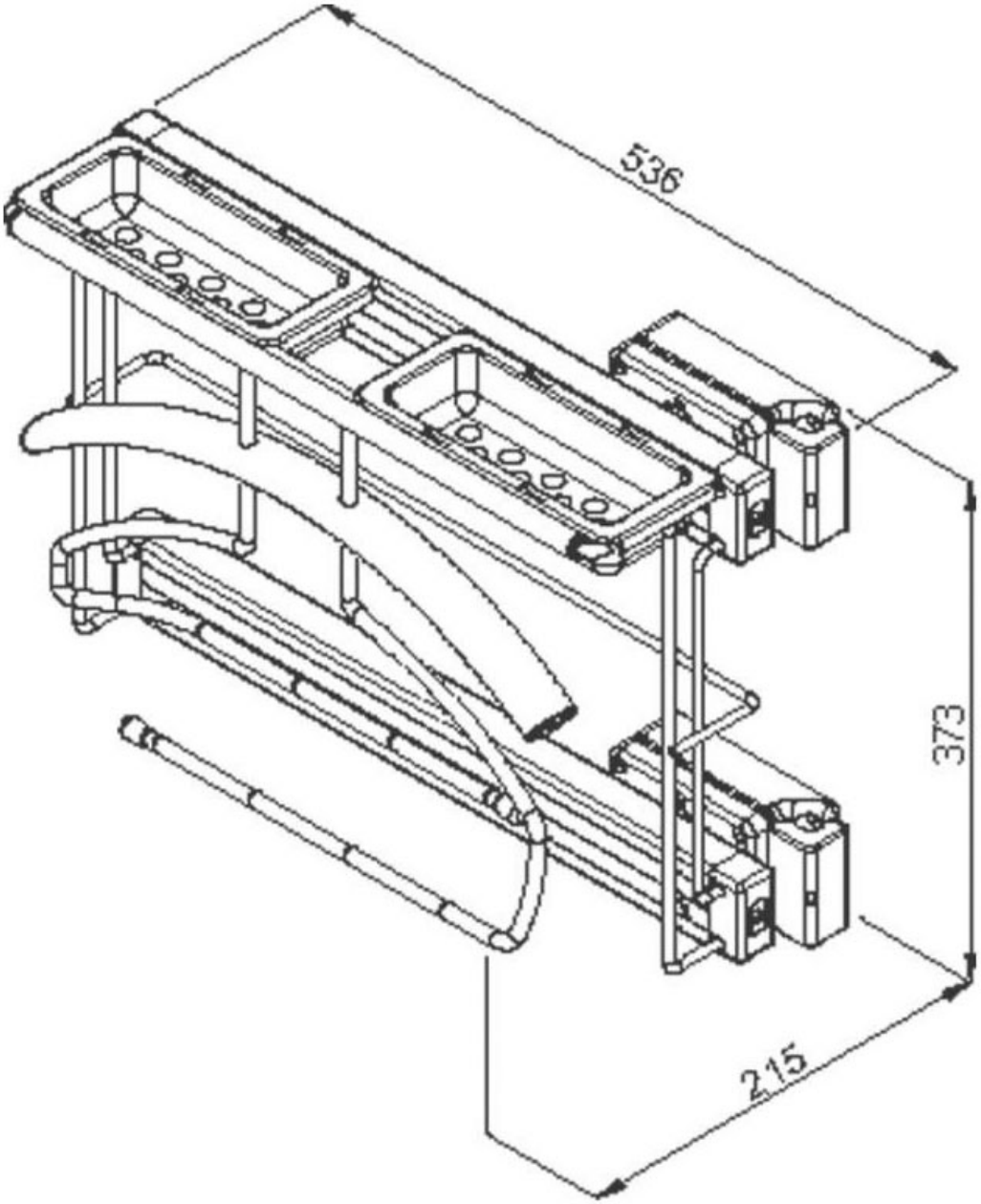
VIBO